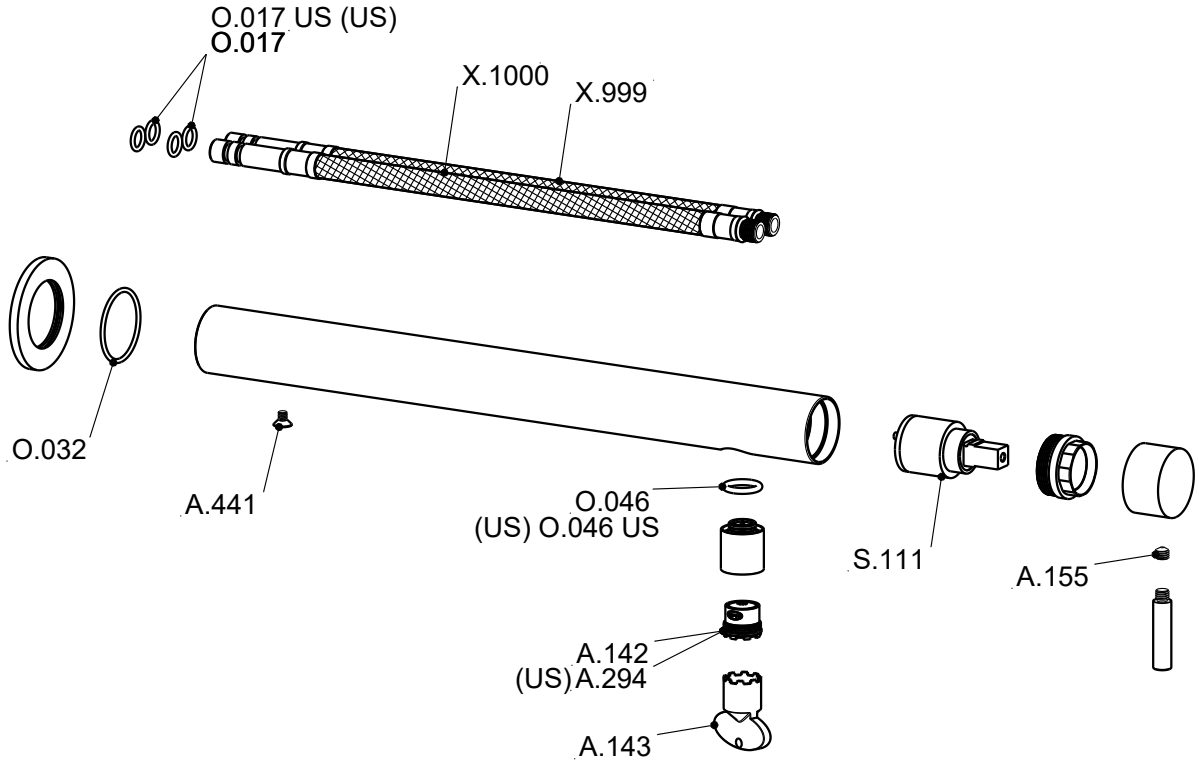

MGS
MILANO

u.s.w. 95.573.xx.0