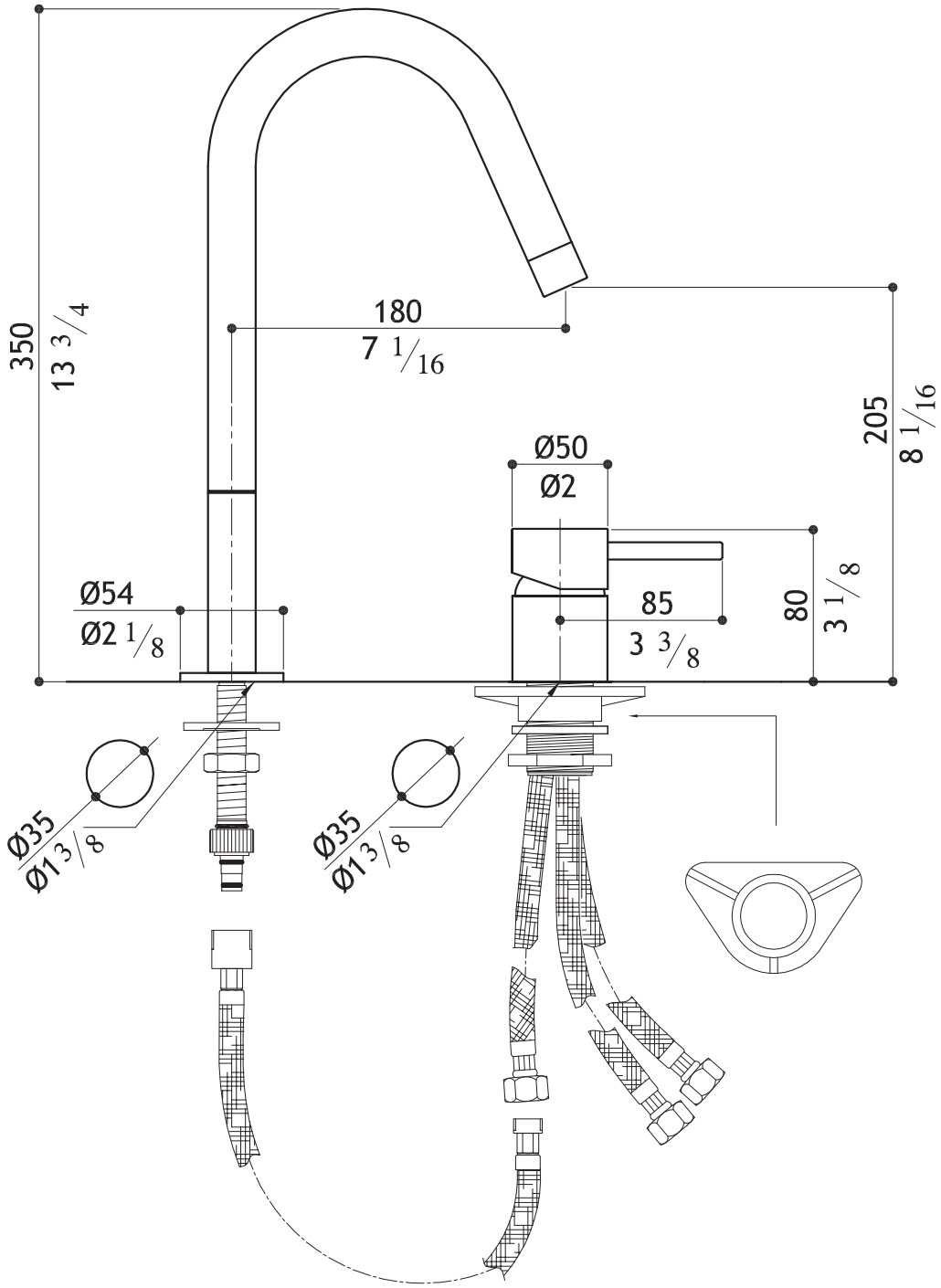
350
13 3/4
180
7 1/16
205
8 1/16
Ø50
Ø2
Ø54
Ø2 1/8
85
3 3/8
80
3 1/8
Ø35
Ø1 3/8
Ø35
Ø1 3/8

MGS