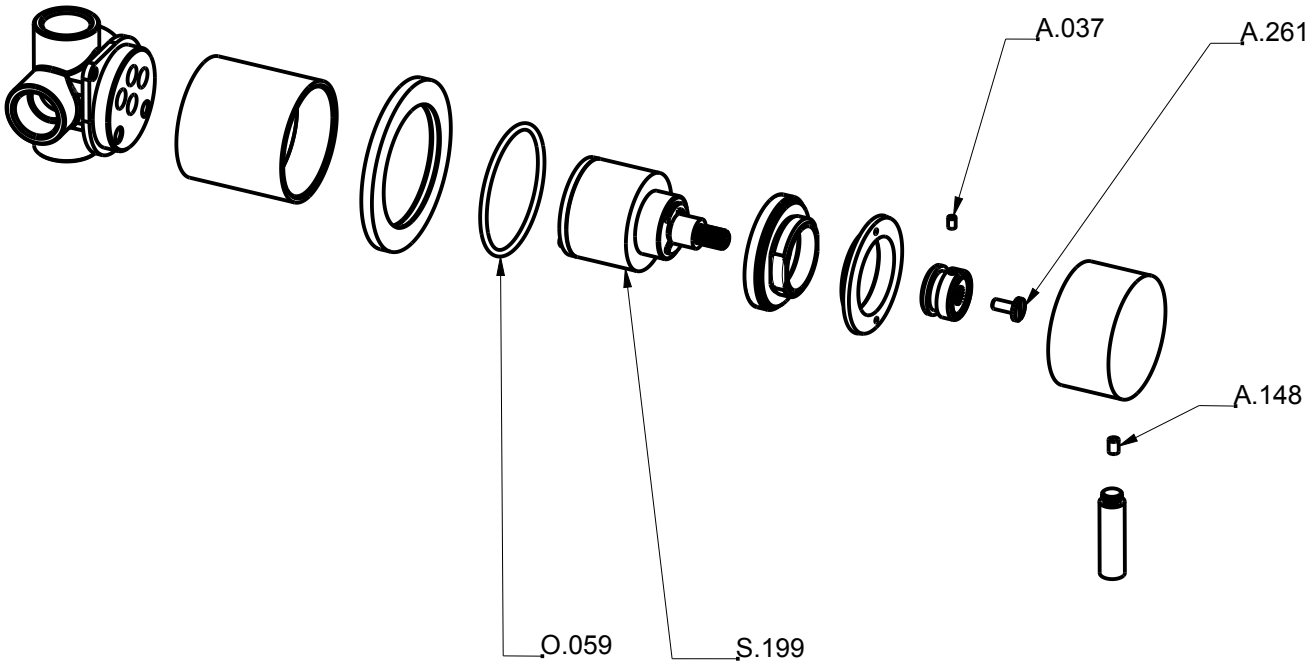
A.037
A.261
A.148
O.059
S.199